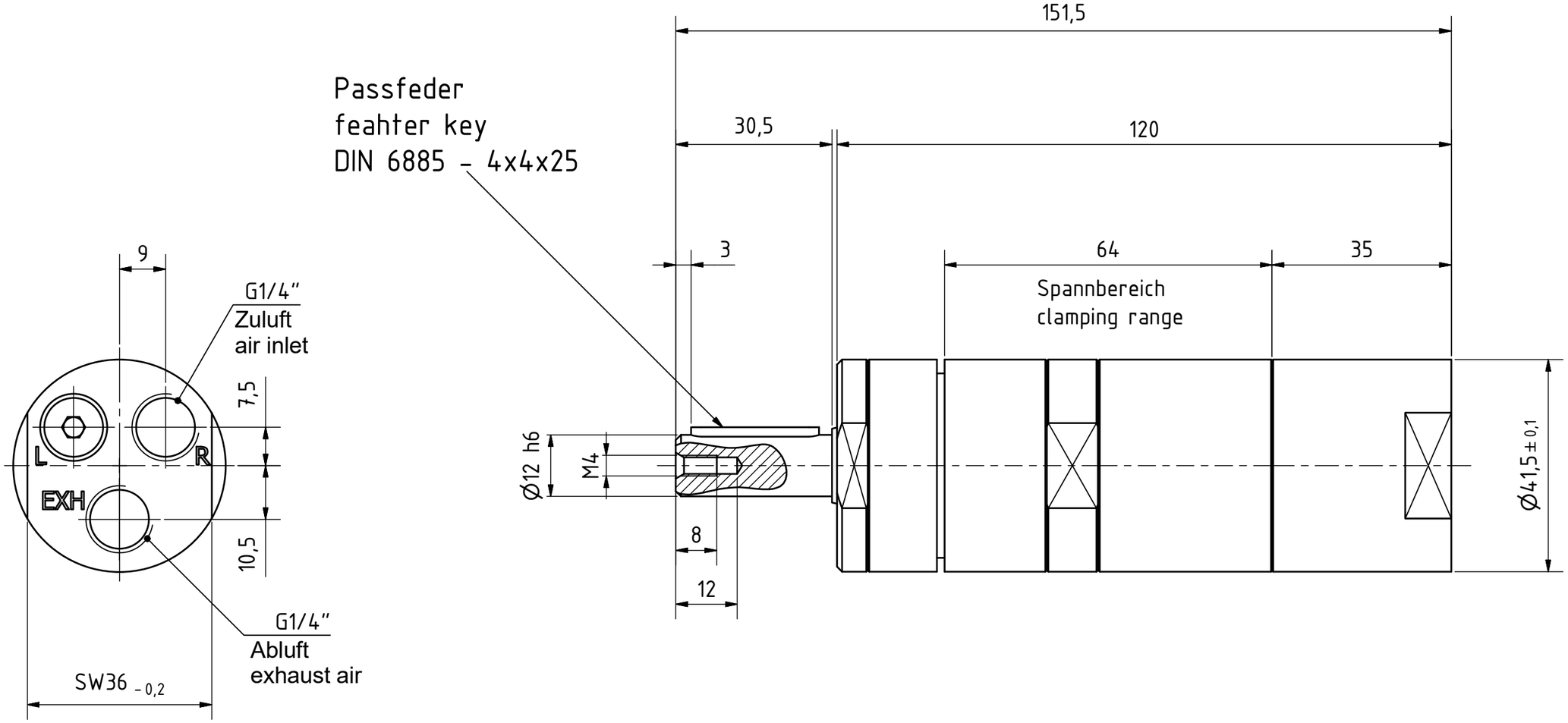

MRD 38-2600 29920817	MANNESMANN DEMAG
	Änderungsstand: - 01.03.2017